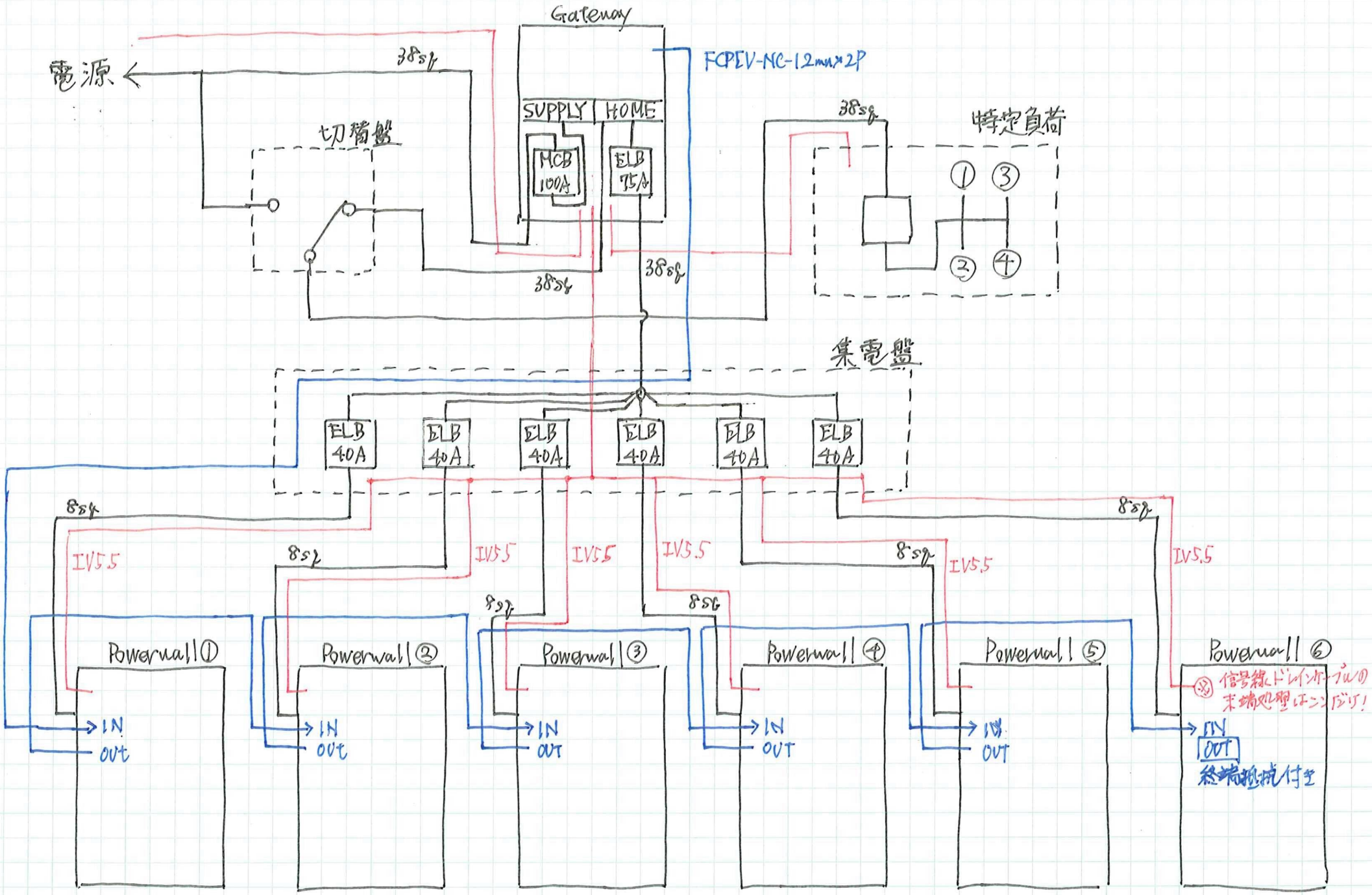
Gateway
電源
38sq
FCPEV-NC-12mm×2P
SUPPLY
HOME
MCB 100A
ELB 75A
切替盤
38sq
特定負荷
①
③
②
④
38sq
38sq
集電盤
ELB 40A
ELB 40A
ELB 40A
ELB 40A
ELB 40A
ELB 40A
8sq
IV5.5
8sq
IV5.5
IV5.5
IV5.5
8sq
IV5.5
8sq
8sq
8sq
8sq
IV5.5
Powerwall①
Powerwall②
Powerwall③
Powerwall④
Powerwall⑤
Powerwall⑥
IN
OUT
IN
OUT
IN
OUT
IN
OUT
IN
OUT
IN
OUT
※信号線ドレインケーブルの末端処理はエンドなし!
終端抵抗付き